comarme

F2008

- FORMATORE AUTOMATICO DI SCATOLE
- FORMEUSE AUTOMATIQUE DE CARTONS
- FORMADORA AUTOMÁTICA DE CAJAS
- AUTOMATIC CARTON ERECTING MACHINE
- AUTOMATISCHER KARTONAUFRICHTER

DATI TECNICI: TECHNICAL DATA: DONNÉES TECHNIQUES: TECHNISCHE DATEN: FICHA TÉCNICA:

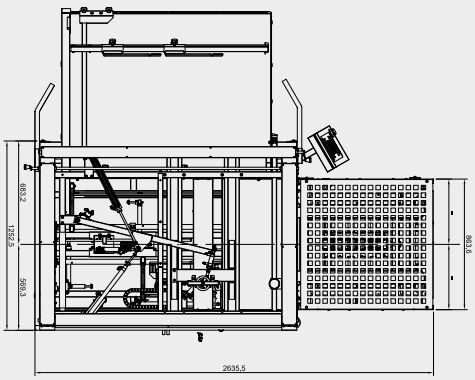

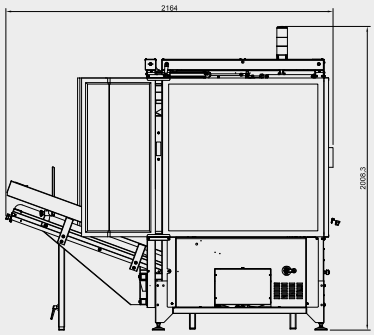

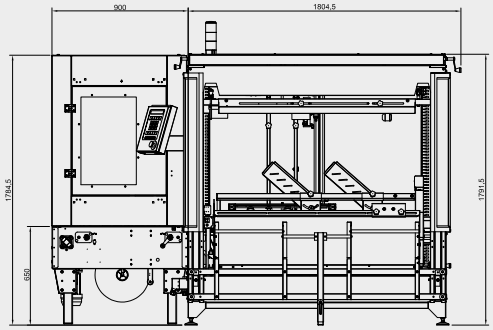

F 2008

Kg 540

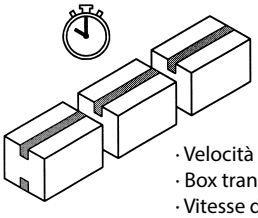

· Produzione media: 720 scatole/ora
· Production moyenne: 720 boîtes/heure
· Producción promedio: 720 cajas/hora
· Average production: 720 boxes/hour
· Durchschnittliche Produktion: 720 Kartons/Std

· Velocità di trasferimento scatola: ~22 mt/min
· Box transfer speed: ~22 mt/min
· Vitesse de transfert de la boîte: ~22 mt/min
· Transportgeschwindigkeit der Kartons: ~22 mt/min
· Velocidad de desplazamiento caja: ~22 mt/min

· Alimentazione pneumatica
· Pneumatic power supply
· Alimentation pneumatique
· Druckluftspeisung
· Alimentación neumática

6 bar

· Consumo aria per ciclo scatola
· Air consumption cycle box
· Consommation d'air par cycle boîtes
· Luftverbrauch pro Kartonzyklus
· Consumo de aire por ciclo caja

22 nl

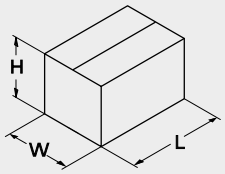

F 2008

	MIN	MAX
L	220 mm	800 mm
W	100 mm	500 mm
H	100 mm	500 mm

· Alimentazione: 3Ph+PE a richiesta altre alimentazioni
· Power supply: 3Ph+PE other power supplies on demand
· Alimentation: 3Ph+PE autres alimentations sur demande
· Speisung: 3Ph+PE andere lieferungen auf anfrage
· Alimentación: 3Ph+PE otros suministros a peticiòn

· Potenza installata: 1 kW
· Installed power: 1 kW
· Puissance installée: 1 kW
· Eingerichtete Leistung: 1 kW
· Potencia instalada: 1 kW

· Protezione elettrica: IP54
· Electrical protection: IP54
· Protection électrique: IP54
· Stromschutz: IP54
· Protección eléctrica: IP54

· Sistema vuoto Venturi: 25m3/h 700mm HG
· Venturi vacuum unit: 25m3/h 700mm HG
· Groupe de vide Venturi: 25m3/h 700mm HG
· Vakuum Venturi Gruppe: 25m3/h 700mm HG
· Equipo de vacío Venturi : 25m3/h 700mm HG

· Capacità magazzino: 110 scatole
· Box loader unit capacity: 110 boxes
· Capacité magasin (boîtes): 110 boîtes
· Kartonstapel-Einheit Ladungkapazität: 110 Kartons
· Capacidad almacen: 110 cajas

OPTIONALS:
· PLC con pannello touch screen
· Ruote con freno
· Magazzino motorizzato con capacità scatole fino a 300 sc.modello CAR 2002

OPTIONALS:
· Control panel with Siemens / Omron / Schneider / Allen-Bradley PLC
· Caster wheels for min working table height 750 mm
· CAR 2002 Motorised box loader with capacity of 300 boxes

OPTIONALS:
· Panneau de commandes automate PLC
· Roues avec frein pour hauteur de travail 750 mm
· Magasin de caisses vides CAR 2002 avec une capacité de 300 caisses

OPTIONALS:
· SPS mit Touch-Screen-Panel
· Räder mit Feststellbremse
· Motorisiertes Magazin für bis zu 300 Faltkartons Typ CAR 2002

OPCIONALES:
· PLC con panel de pantalla táctil
· Ruedas con freno
· Almacén motorizado con capacidad hasta 300 Mod. CAR 2002

Nastratrice GEM B52 per chiusura falde inferiori scatola
Bottom case sealer GEM B52 model to bottom flaps closing
Scotcheuse de fond des caisses GEM B52
Unterbodenverschließmaschine GEM B52 Model
Precintadora de fondos de cajas GEM B52

Distribuited by

comarme

COMARME S.r.l. a socio unico

sede operativa (factory)
Quartiere Mirabella snc, 20081 Abbiategrasso (MI) - ITALY
Tel. +39 02 9422002 - Fax +39 02 9422096

e-mail: info@comarmesrl.com - website: www.comarmesrl.com